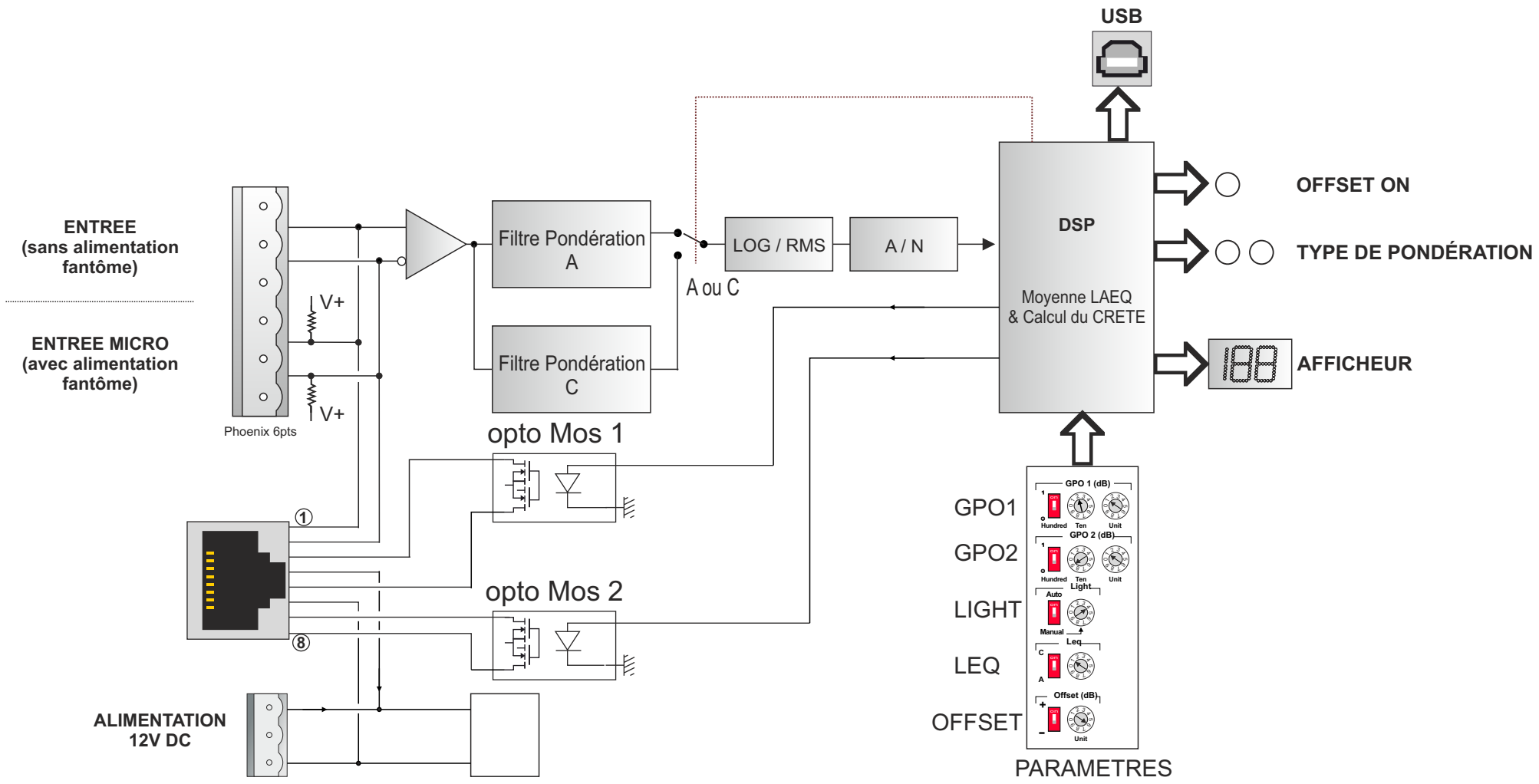
USB
ENTREE
(sans alimentation
fantôme)
ENTREE MICRO
(avec alimentation
fantôme)
V+
V+
Phoenix 6pts
Filtre Pondération
A
Filtre Pondération
C
A ou C
LOG / RMS
A / N
DSP
Moyenne LAEQ
& Calcul du CRETE
OFFSET ON
TYPE DE PONDÉRATION
AFFICHEUR
opto Mos 1
opto Mos 2
①
⑧
ALIMENTATION
12V DC
GPO1
GPO2
LIGHT
LEQ
OFFSET
GPO 1 (dB)
GPO 2 (dB)
Light
Leq
Offset (dB)
Hundred
Ten
Unit
Auto
Manual
PARAMETRES